SYSTEM RYNNOWY VICTORIA

rynny metalowe

Cennik ważny od 15 marca 2021r.

Cennik detaliczny

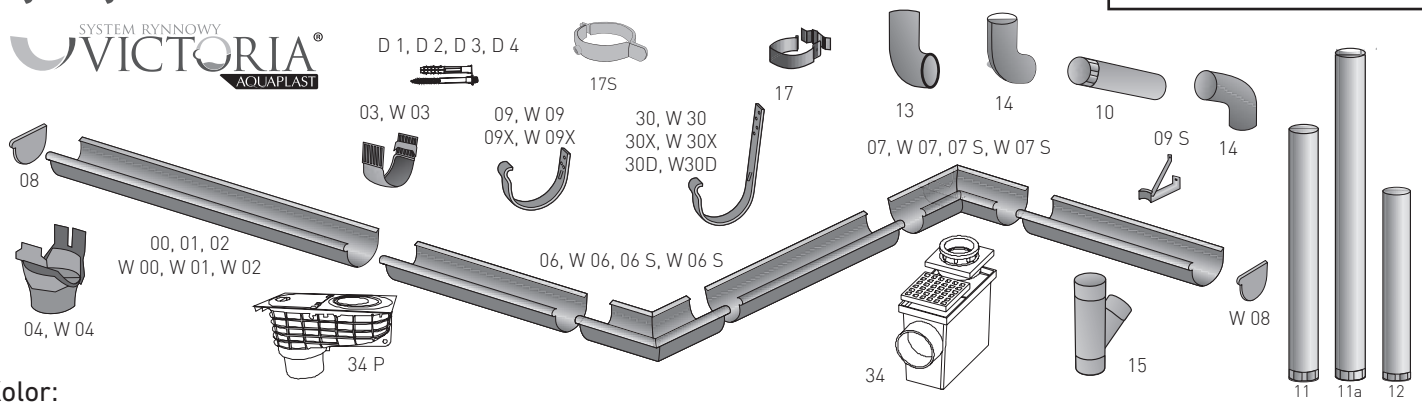

Kolor:

☐ - **RR33** - czarny (RAL 9004)
☐ - **RR29** - czerwony (RAL 3009)
☐ - **RR23** - antracyt (RAL 7015)
☐ - **RR750** - ceglasty (RAL 8004)
☐ - **RR887** - brąz czekolada (RAL 8017)
☐ - **RR32** - brąz (RAL 8019)

NR PROD.	RYSUNEK	NAZWA PRODUKTU	ROZMIAR	CENA NETTO	ILOŚĆ
0000		Rynna półokrągła	125 na wymiar mb.	28,40	
00			125 x 2000	47,05	
01			125 x 3000	70,45	
02			125 x 4000	93,96	
W0000			150 x na wymiar mb.	32,29	
W00			150 x 2000	56,67	
W 01			150 x 3000	79,72	
W 02			150 x 4000	110,01	
03		Złączka rynny	125	21,50	
W 03			150	23,63	
04		Lej spustowy	125 x 100	32,79	
W 04			150 x 100	35,88	
06		Narożnik zewnętrzny	125 x 90	93,78	
06 S			125 kąt dowolny*	123,55	
W 06			150 x 90	100,86	
W 06 S			150 kąt dowolny*	148,26	
07		Narożnik wewnętrzny	125 x 90	93,78	
07 S			125 kąt dowolny*	123,55	
W 07			150 x 90	100,86	
W 07 S			150 kąt dowolny*	148,26	
08		Zaślepka uniwersalna	125	10,57	
W 08			150	11,76	
09 S		Uchwyt stalowy wewnętrzny ECO	125	3,09	
W 09 S		Uchwyt stalowy wewnętrzny ECO	150	6,18	
09 A		Hak krótki z adapterem	125	11,52	
W 09 A			150	12,72	
09 X		Hak krótki z blaszką (grubość 5 mm)	125	9,98	
W 09 X			150	11,76	
09 Z		Hak krótki wzmocniony (grubość 5 mm)	125	13,19	
W 09 Z			150	14,37	
17PW		Mocownik do płyty warstwowej		12,60	

NR PROD.	RYSUNEK	NAZWA PRODUKTU	ROZMIAR	CENA NETTO	ILOŚĆ
09		Hak nakrokwiowy z blaszką (grubość 5 mm)	125	12,63	
W 09			150	14,37	
30		Hak nakrokwiowy długi z blaszką (30cm) (grubość 5 mm)	125	14,85	
W 30			150	17,11	
30 D		Hak nakrokwiowy wzmocniony (grubość 5 mm)	125	15,08	
W30D			150	18,89	
10		Rura spustowa 100mm	100 x 1000	33,00	
11		Rura spustowa 100mm	100 x 3000	93,00	
11a		Rura spustowa 100mm	100 x 4000	126,00	
12		Rura spustowa 100mm	na wymiar mb	39,00	
13		Wylewka	100	38,97	
14		Kolano rury spustowej	100 / 67	36,71	
15		Trójnik rury spustowej	100 / 100 / 45	154,44	
16		Rewizja - łapacz wody	100	98,85	
17		Obejma rury ECO	100	6,89	
17 S		Obejma rury	100	12,24	
34		Studzienka PVC odpływowa rury pozioma	100 / 110	42,15	
34 P		Studzienka PVC odpływowa rury pionowa	100 / 110	49,91	
D 1		Dybel (śruba)	100 x 8 x 100	2,66	
D 2			100 x 8 x 160	2,91	
D 3			100 x 8 x 220	4,37	
D 4			100 x 8 x 300	7,00	
D		Bezbarwny uszczelniacz-klej	80 ml	16,20	
Z		Zaprawka	20 ml	18,90	
99		Złączka rury	100mm	22,00	

* - termin realizacji do 21 dni roboczych

Niniejszy cennik jest jedynie informacją handlową w rozumieniu art. 71 Kodeksu Cywilnego i nie może być traktowany jako oferta handlowa w myśl. art. 66 Ust.1 Kodeksu Cywilnego.
Firma Aquaplast zastrzega sobie prawo do zmian cen.

AQUAPLAST®

Centrala:
Gołkowice Dolne 135a, 33-388 Gołkowice | tel. +48 18 446 36 22, fax +48 18 446 31 21
biuro@aquaplast.pl, www.aquaplast.pl

AQPL/RV001/2021